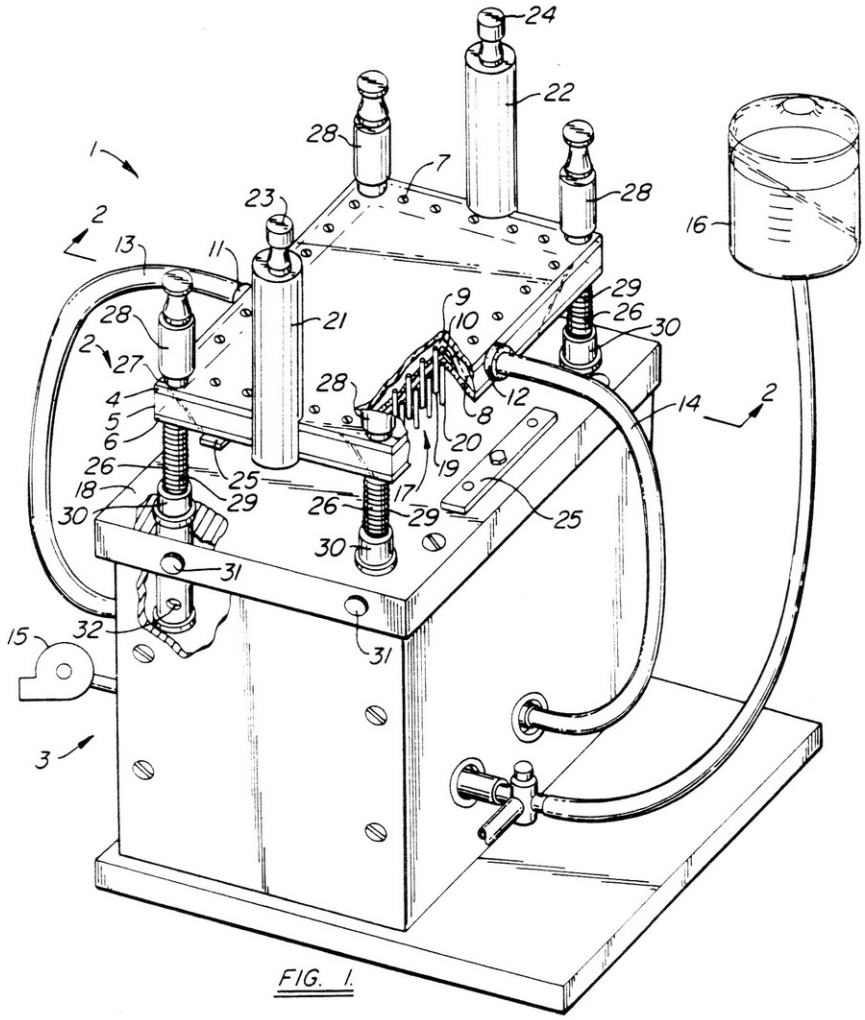
24
22
28
7
28
1
23
2
13
11
16
9
29
28
21
10
26
30
2
27
28
12
14
2
4
8
5
20
6
19
26
25
18
17
29
26
29
25
30
30
31
32
31
15
3

FIG. 1.

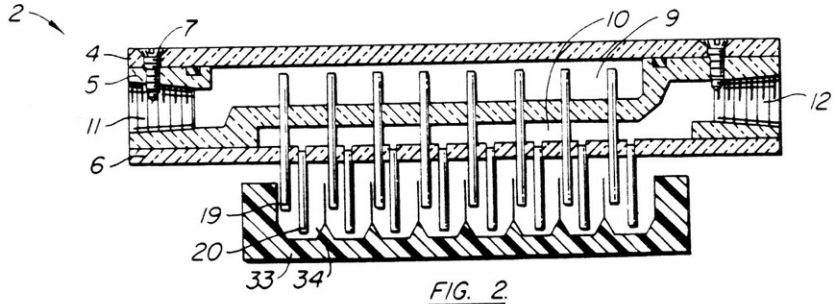
2
7
10
9
4
5
12
11
6
19
20
33
34

FIG. 2.